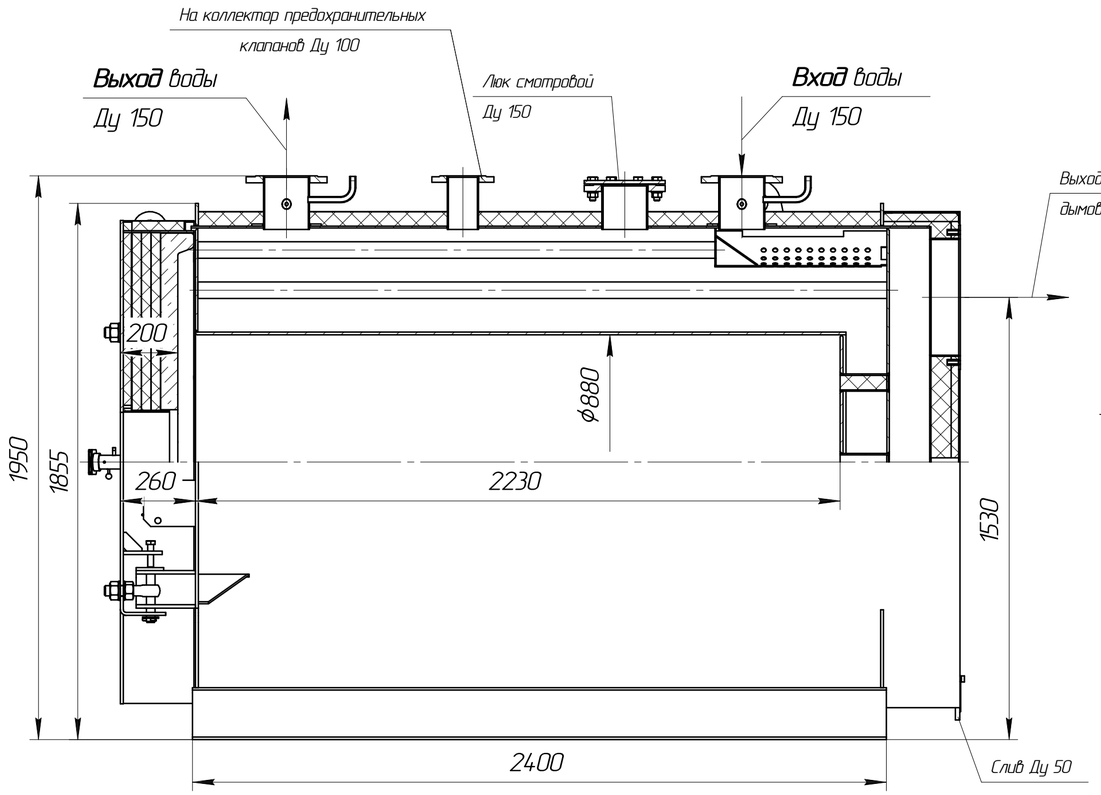

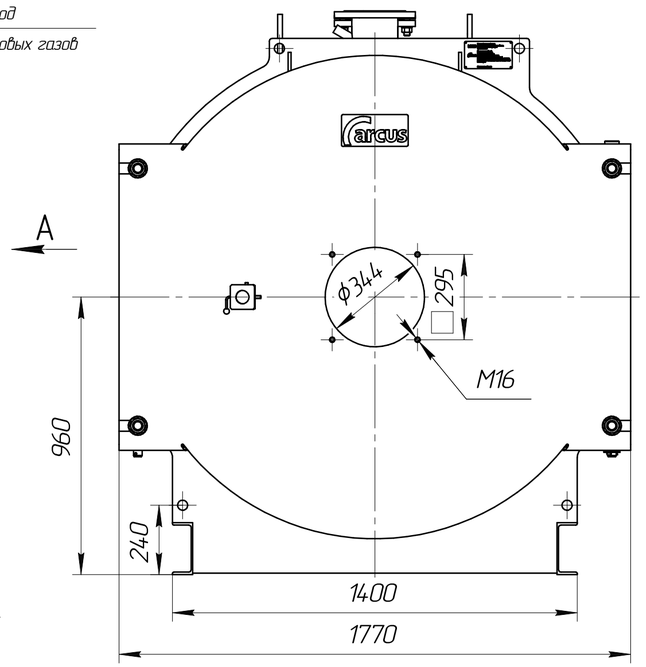

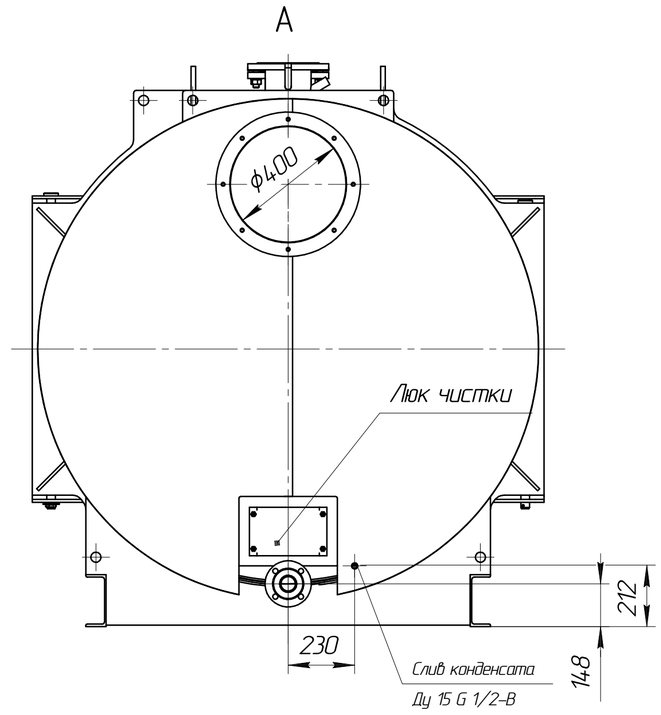

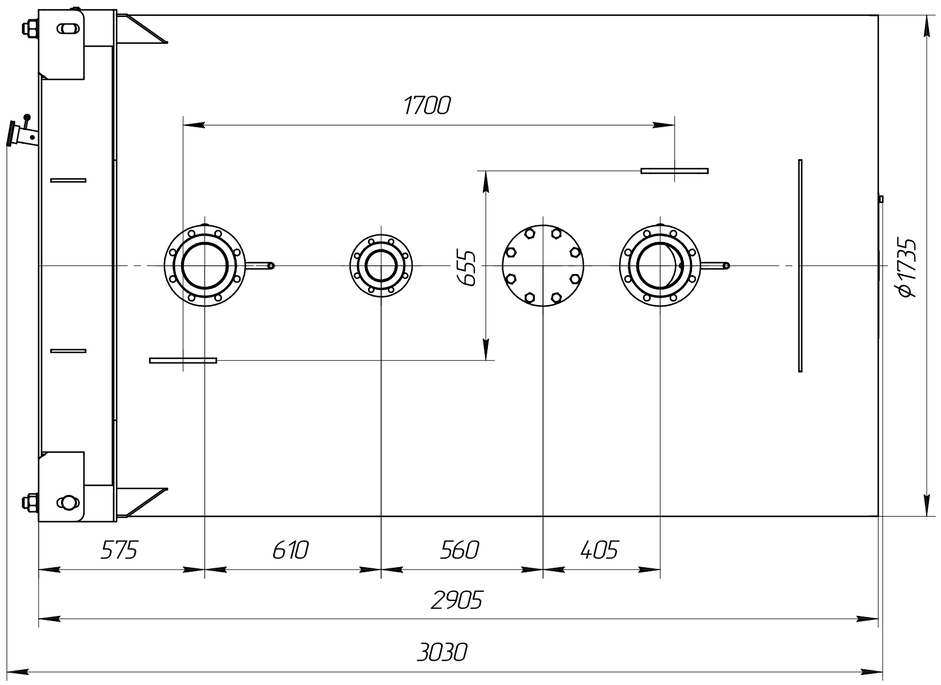

Схема строповки

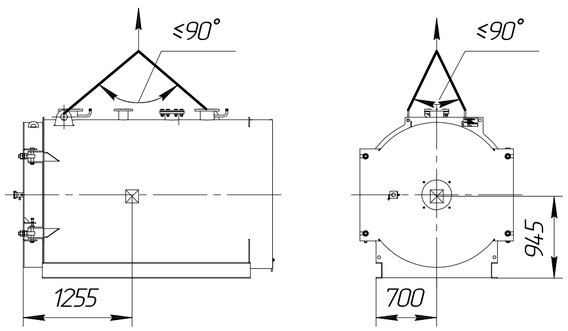

Техническая характеристика

1. Назначение:	для нагрева воды в отопительных системах.
2. Тип котла –	водогрейный, стальной, жаротрубный двухходовой.
3. Теплопроизводительность, МВт	1,5
4. Вид топлива –	природный газ (дизель)
5. Средний эксплуатационный КПД, %, (природный газ)	94
6. Температура нагрева воды, °С не более	110
7. Рабочее давление воды на выходе из котла, МПа, не более	0,6
8. Водяной объем котла, $м^3$	2,83
9. Расход воды через котел, $м^3$/час, (номин./мин)	51,6/28,7
10. Гидравлическое сопротивление, кПа (мбар)	6,8 (68)
11. Аэродинамическое сопротивление, Па, не более	210
12. Поверхность нагрева, $м^2$	54
13. Габаритные размеры котла, мм	
– длина	3030
– ширина	1770
– высота	1950
14. Масса котла без воды, кг	3670

Изм.	Лист	№ докум.	Подп.	Дата	Котел ARCUS IGNIS R-1500 (КВа-1,5 Г) Чертеж общего вида	Лит.	Масса	Масштаб
Разраб.							3670	1:15
Пров.						Лист	Листов 1	
Т.контр.								
Н.контр.								
Утв.								

Подп. и дата | Инв. № дубл. | Взам. инв. № | Подп. и дата | Инв. № подл.

Копировал | Формат А2